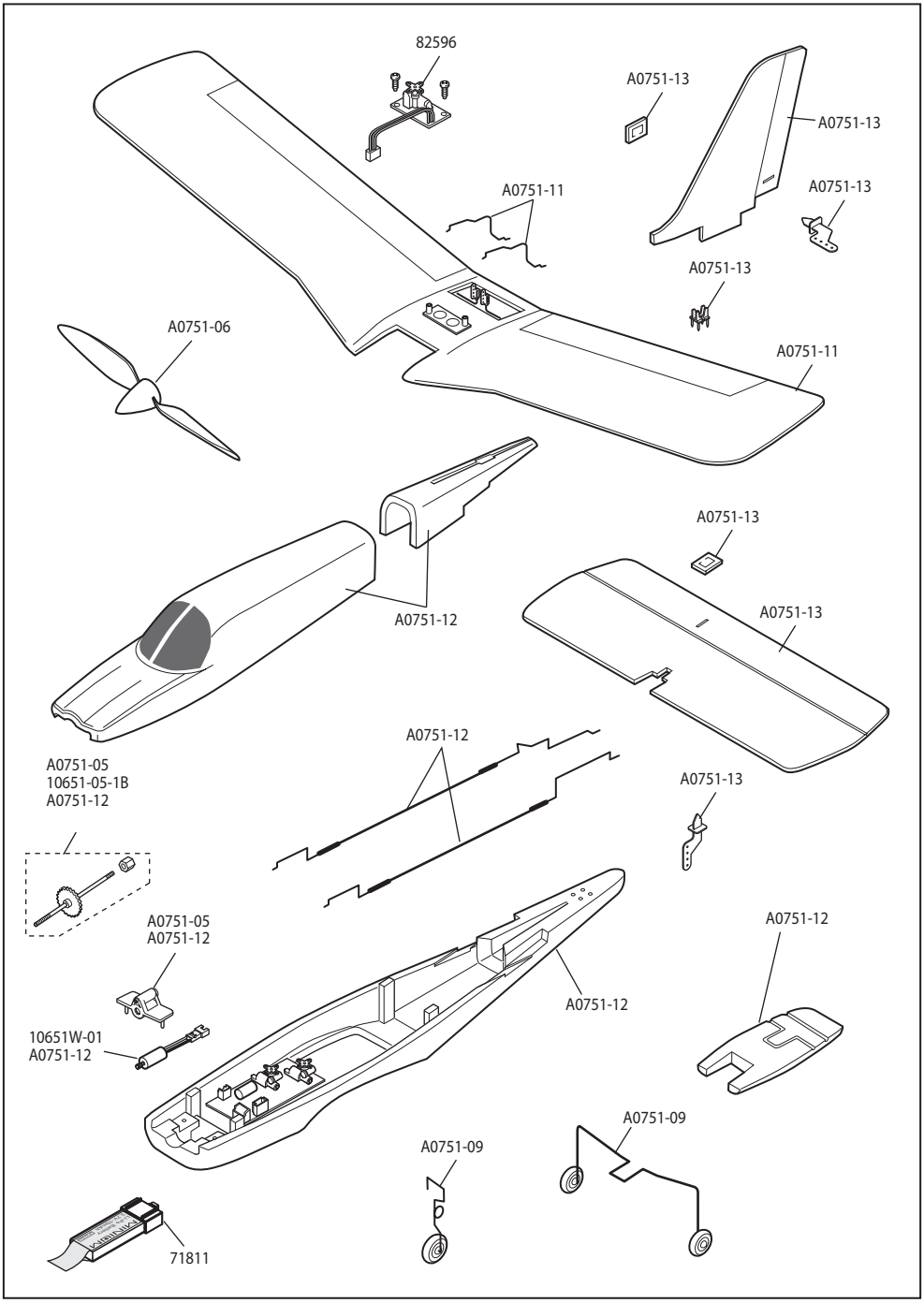Exploded View / Explosionszeichnung
Eclat / Despiece / 分解図